Kunde: _____

Straße: _____

Ort: _____

Kom.: _____

Bem.: ☐ schwarz ☐ gestrahlt
☐ verzinkt ☐ gestrahlt + konserviert

Stand: 04.01.2024

Schnittbilder Träger:

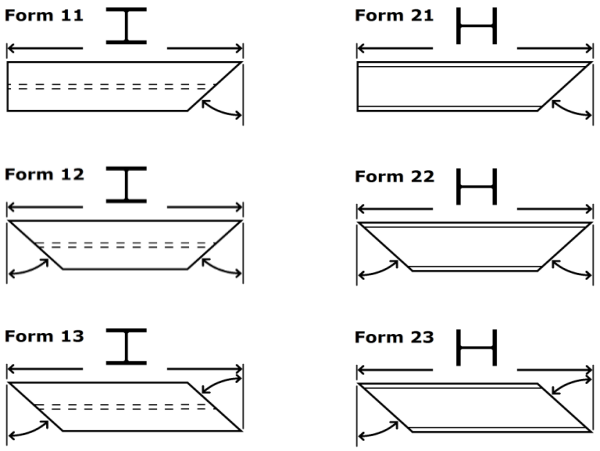

Schnittbilder U-Profile:

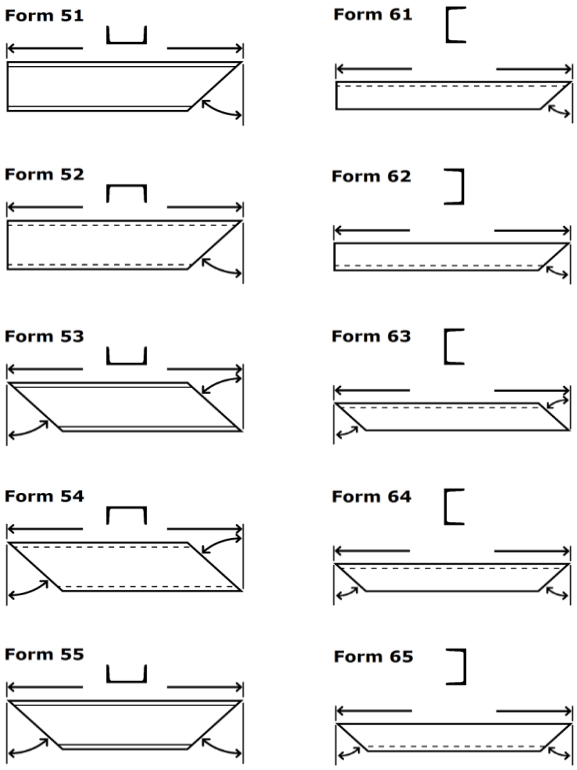

Pos.	Profil	Stück	Länge	Form	° links	° rechts